BL 650

OGRO

Best.-Nr. 900 500 60787, 10/18

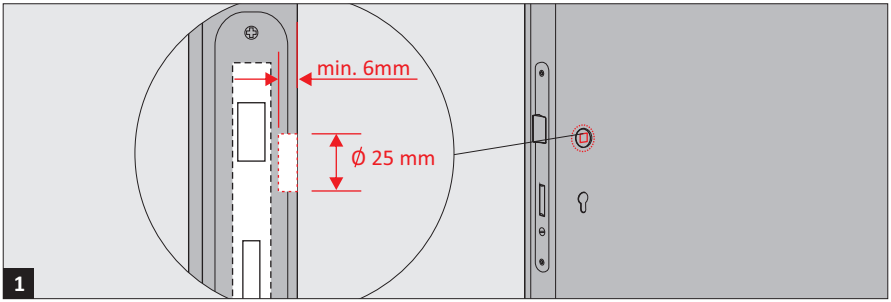

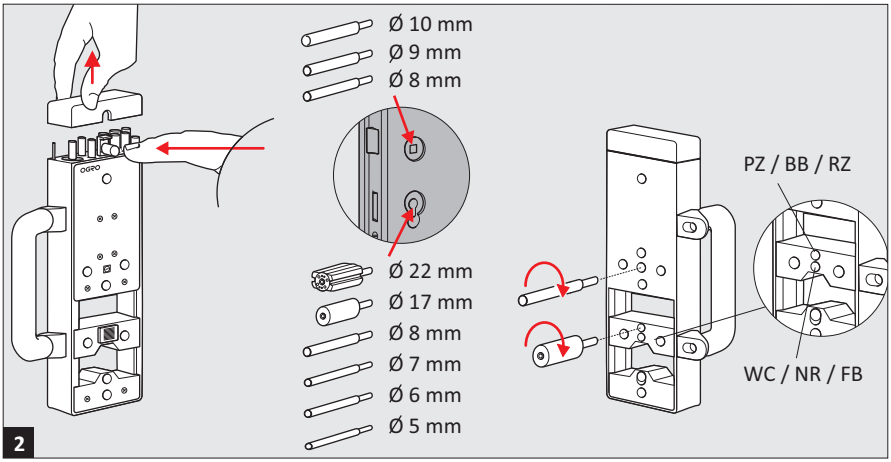

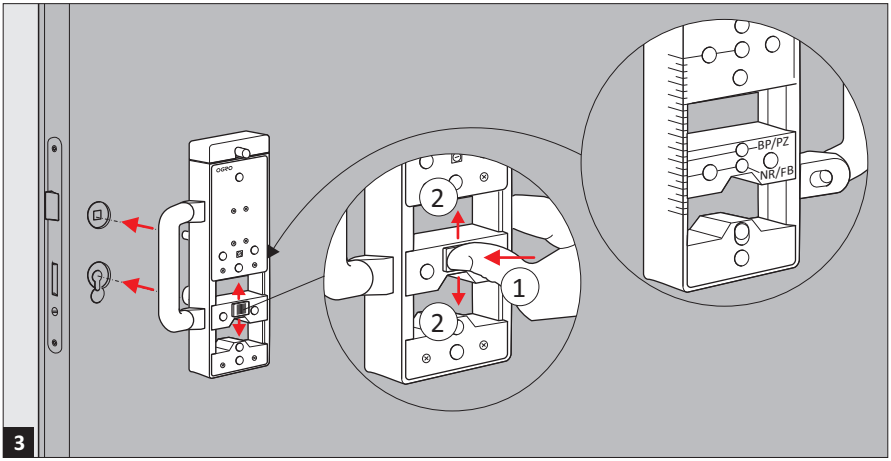

OGRO

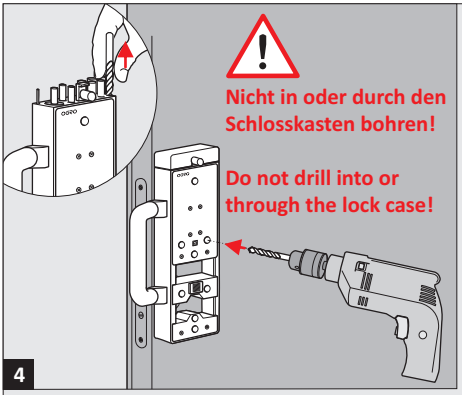

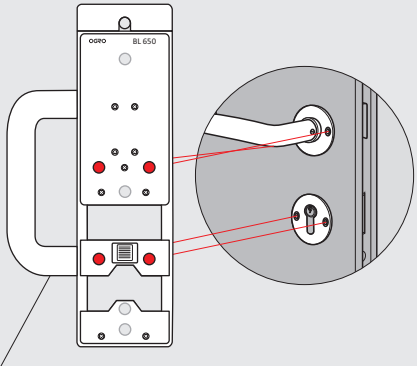

BL 650:
Drückerrosetten / Roses 6500 / 6501 / 6502
Schlüsselrosetten / Escutcheons 6612
Schutzbeschläge / security fittings 17xx

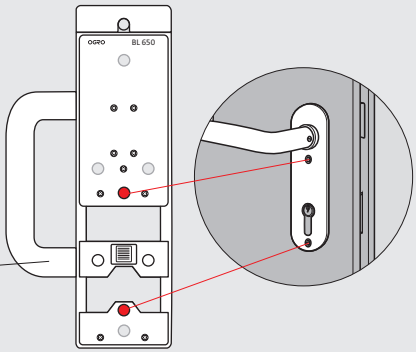

BL 650:
Kurzschilder / Short backplates 7050, 7051, 7060, 7061
Unterschilder Breitschild / Base plates of square backplates 7600, 7601

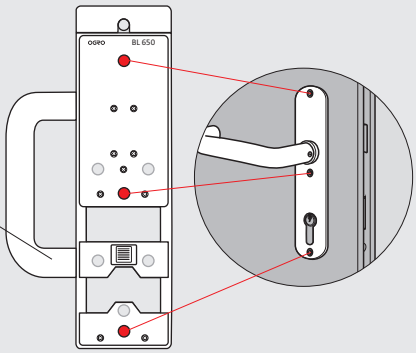

BL 650:
Langschilder / Long backplates 7010, 7011, 7020, 7021

Änderungen vorbehalten
Subject to change without notice

OGRO Beschlagtechnik GmbH
Donnenberger Straße 2 42553 Velbert Tel. +49 (0) 20 53 / 495-0
www.ogro.de
Fax +49 (0) 20 53 / 495-100